Arados suspendidos

MASTER 123 - 153 - 183

MASTER 123

MASTER 153

MASTER 183

Índice

04 ¿Y si la clave del rendimiento estuviera en el perfil del suelo?
06 La referencia en laboreo
08 Un diseño y una fabricación pensados para durar
10 Sistemas de anchura de trabajo
12 Dispositivos de seguridad
14 Cuerpos de labor
16 Puntas y rasetas
18 Ruedas
20 Equipamiento adicional
22 Características técnicas

MASTER 123-153-183

Arados suspendidos

LA REFERENCIA EN LABOREO

EL FUTURO DE LA AGRICULTURA REQUIERE COMPETITIVIDAD Y RENTABILIDAD, PERO TAMBIÉN HAY QUE TENER EN CUENTA LAS CUESTIONES MEDIOAMBIENTALES Y SOCIALES.
EL DISEÑO DE LOS ARADOS MASTER TE OFRECE SOLUCIONES PARA AFRONTAR ESTOS RETOS.

TRABAJO DE CALIDAD
Crea un lecho de siembra perfecto para obtener las mejores condiciones de siembra y garantizar una germinación óptima del cultivo sembrado, lo que aumenta la productividad de tus cultivos.

DISEÑO ROBUSTO
El diseño de probada eficacia de los arados MASTER y la fiabilidad de los equipos que los acompañan mejoran la calidad del trabajo y te permiten ahorrar tiempo y dinero. Tendrás la garantía de un trabajo sin interrupciones y un alto valor de reventa.

RENDIMIENTO
Dispondrás de grandes anchuras de trabajo y una elevada maniobrabilidad. Tus costes operativos se reducirán. Con cerca de 100.000 modelos en funcionamiento en todo el mundo, la gama MASTER es la referencia para tus trabajos de labranza.

¿Y SI LA CLAVE DEL RENDIMIENTO ESTUVIERA EN EL PERFIL DEL SUELO?

Aumentar el rendimiento mediante la fertilidad del suelo

Cuanto mayor sea el rendimiento, mayores serán las necesidades y la absorción de nutrientes. Por ello, los suelos y la fertilización de los cultivos deben ser capaces de aportar más nutrientes. Un rendimiento mayor con el mismo número de días de cultivo supone una mayor absorción de nutrientes diaria.

Para ello, el suelo debe estar preparado para suministrar estos elementos. Se realizaron las siguientes constataciones agronómicas:

- Un volumen de raíces elevado significa una gran capacidad de absorción de nutrientes y aumenta el potencial de rendimiento.
- Una capa arable poco profunda limita el desarrollo de las raíces en profundidad.
- Un suelo rico y preparado favorece el desarrollo de las raíces y puede aportar los nutrientes necesarios para obtener un alto rendimiento.
- Las raíces que absorben los nutrientes más eficazmente durante el periodo de absorción intensa están situadas en profundidad.
- ¡Los nutrientes deben estar disponibles en el momento y lugar adecuados!

Puede llegarse fácilmente a la conclusión de que es necesario mejorar la fertilidad del suelo en un perfil más profundo para aumentar el potencial de rendimiento. Para lograr el mismo potencial de rendimiento en una capa del suelo arable menos profunda, es necesario aumentar la riqueza del suelo en todo el perfil donde se desarrollan las raíces.

Alimentar las plantas

El cultivo de plantas es ante todo una actividad económica. Estos productos vegetales se destinan al consumo animal y humano o, en algunos casos, a la obtención de energía. La gestión de los suelos, su física, química y biología, es decir, el trabajo del suelo, y el aporte de cal, enmiendas orgánicas y sintéticas tienen como único objetivo alimentar a las plantas que se siembran y plantan en él, y que estas se alimenten en todo el perfil del suelo permitiendo el desarrollo de las raíces, pero especialmente entre los 15 y 40 centímetros de profundidad.

Tanto el chísel como el arado son adecuados para esta preparación del suelo. A diferencia del arado, el chísel incorpora la tierra de forma desigual, dejando más elementos en los primeros centímetros y cada vez menos en profundidad. Para compensar esto, los aperos de dientes están equipados con varios tipos de deflectores. Un arado bien regulado, en cambio, enriquece todo el perfil del suelo. La disposición del arado en el perfil del suelo permite que el proceso de descomposición-humificación continúe.

El arado es la herramienta más adecuada para aumentar uniformemente la riqueza del suelo en un perfil más profundo. Como todos los aperos de labranza profunda, el arado debe utilizarse en suelos relativamente secos. Una labranza bien hecha no entierra el suelo «superficial», sino que lo incorpora a todo el perfil del suelo trabajado por el arado. Todos los suelos, en función de las condiciones, el clima y la rotación, deben ser volteados por el arado una vez en la rotación para mejorar la profundidad de la capa de suelo arable y fértil. El uso del arado debe adaptarse a la temporada, en suelos aptos para la labranza.

El arado no es la única herramienta disponible para la labranza profunda. Con los aperos de discos o dientes, los residuos se mezclan en la superficie. Las malas hierbas y los hongos que causan enfermedades y obligan al uso de productos fitosanitarios están menos enterrados que con la labranza y, por tanto, son más activos. Si bien algunos suelos o cultivos pueden prescindir de la labranza, en la mayoría de ellos no ocurre así. Por lo tanto, es importante tener en cuenta el objetivo inicial, que es cultivar para obtener un rendimiento que genere un margen viable por cada hectárea sembrada.

LA REFERENCIA EN LABOREO

Los arados suspendidos MASTER de KUHN responden a tus exigencias: facilidad de uso, calidad del trabajo y rentabilidad de la inversión.

MASTER 123: con su bastidor de 120 x 120 mm, este arado resulta ideal para las explotaciones medianas que necesitan contar con un arado versátil, fácil de usar y fiable para arar en suelos ligeros y medios.

MASTER 153: con un bastidor de 150 x 150 mm, este arado es la máquina central de la gama MASTER. Es adecuada para un uso más intensivo y unas condiciones de trabajo más difíciles que el arado MASTER 123, pero es muy fácil de manejar.

MASTER 183: con su bastidor de 180 x 180 mm, está pensado para los profesionales de la labranza que desean un arado suspendido de alta resistencia que ofrezca un elevado rendimiento de trabajo y la capacidad de trabajar con tractores de elevada potencia.

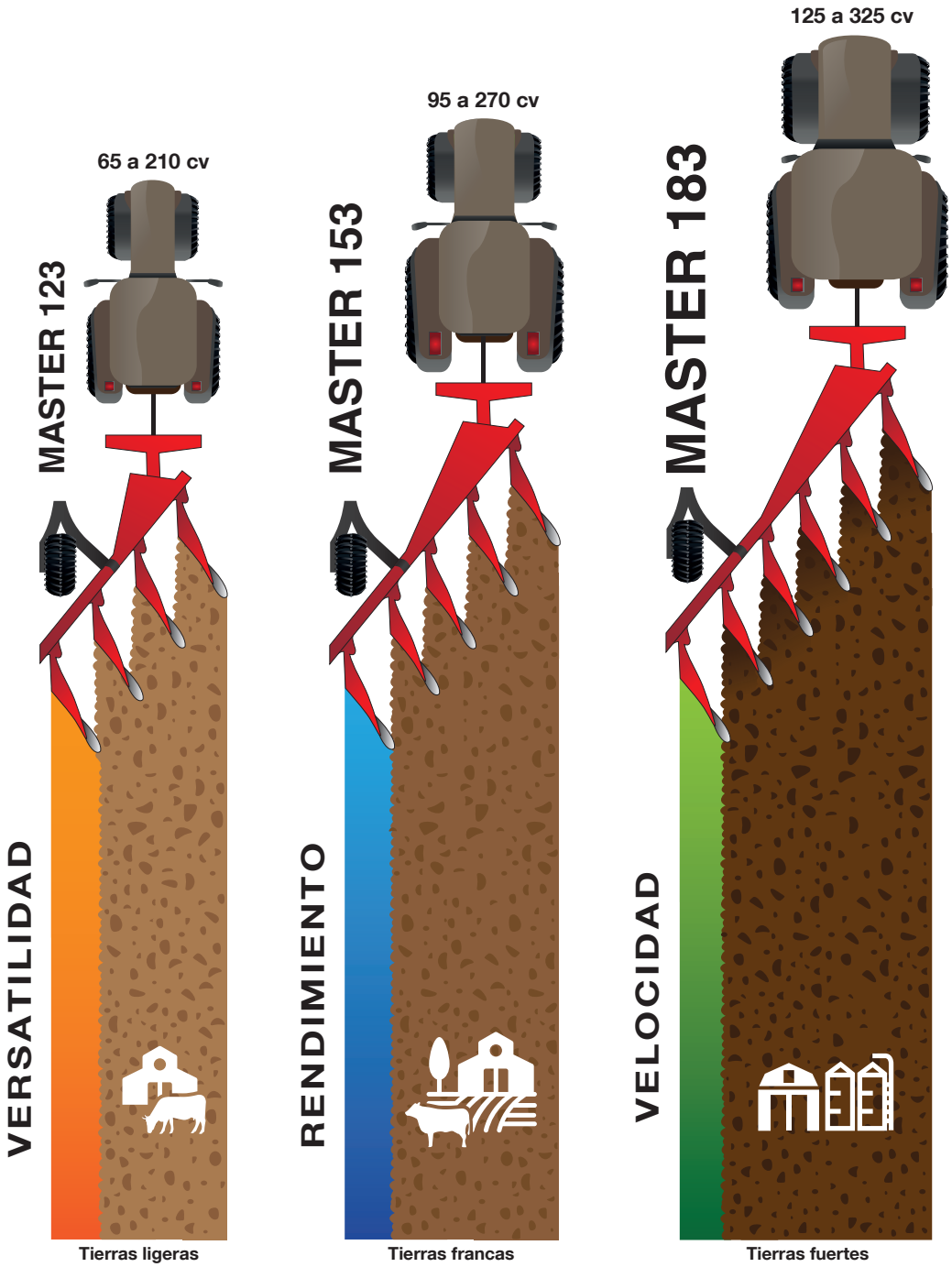

MASTER 123

Los arados MASTER 123 de 3 a 6 cuerpos para tractores de 65 a 210 CV responden a las necesidades de polivalencia, adaptación constante, facilidad de uso y robustez de las explotaciones de tamaño medio.
Sus características técnicas, sus diferentes equipamientos y su diseño responderán a tus necesidades.

- Sección de la viga 120 x 120
- De 65 a 210 CV
- De 3 a 6 cuerpos
- Explotaciones de policultivo y ganadería

MASTER 153

Los arados MASTER 153 han sido diseñados para cumplir los mismos requisitos que la serie 123, pero para un uso más intensivo, condiciones de trabajo más difíciles con tractores más potentes de 95 a 270 CV.
Esta gama está disponible en versión MULTI-MASTER y VARI-MASTER, con dispositivo de seguridad por perno de tracción o Non-Stop hidráulico, de 4 a 6 cuerpos.
Posibilidad de montar cuerpos romboidales para facilitar el paso de neumáticos anchos.

- Sección de la viga 150x150
- De 95 a 270 CV
- De 4 a 6 cuerpos
- Explotaciones de policultivo y ganadería, cerealistas, cooperativas

MASTER 183

La serie MASTER 183, disponible con hasta 7 cuerpos, responde a las necesidades de los profesionales con tractores de 125 a 385 CV:

- Robustez y longevidad: gracias a su cabezal de soporte con suspensión OPTIDRIVE y su diseño MASTER,
- Seguridad total: gracias al dispositivo Non-Stop hidráulico, a las rasetas con dispositivo de seguridad y a la rueda de transporte con suspensión,
- Gran polivalencia y rendimiento de trabajo elevado: versiones de surco y fuera de surco, se adopta la posición de transporte/trabajo fácil y rápidamente, sencillez de los ajustes, anchura múltiple o variable para adaptarse a todas las condiciones de trabajo.

- Sección de la viga 180 x 180
- De 125 a 385 CV
- De 5 a 7 cuerpos
- Empresas de trabajos agrícolas, cerealistas, cooperativas

UN DISEÑO Y UNA FABRICACIÓN PENSADOS PARA DURAR

El uso de materiales de alta calidad, combinado con un diseño sencillo y eficiente, es una garantía de fiabilidad innegable para tu arado.
La longevidad y la robustez de los arados KUHN se mantienen constantes a lo largo de los años. Independientemente de la antigüedad de tu arado KUHN, obtendrás el mejor rendimiento en la labranza.

Cabezal de soporte de una sola pieza

El cabezal compacto está montado en una cañonera hueca que permite el paso de las mangueras hidráulicas, con rodamientos cónicos y sistema de ajuste de juego.

1 Enganche articulado con puntos de enganche ajustables (salvo en 3E/4 T serie 123). El arado se puede acoplar y desacoplar fácilmente.

2 Cilindro de volteo automático de simple o doble efecto. El bloqueo hidráulico por válvula garantiza una estabilidad perfecta en el trabajo.

3 La caja de herramientas tiene una ubicación práctica y permite almacenar llaves, tornillos de repuesto, etc.

Biela principal de una pieza forjada y tratada térmicamente

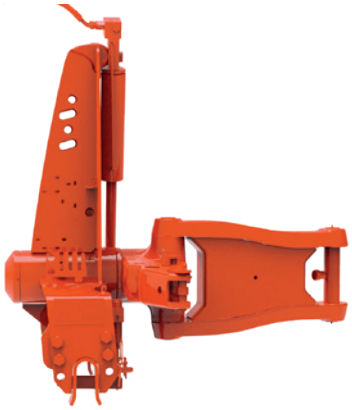

4 Su diseño garantiza una gran resistencia.

Están montadas sobre pernos que se bloquean en rotación con casquillos (montaje de calidad de construcción) según el modelo.

Ajuste combinado del desplazamiento y la inclinación

Un arado KUHN serie MASTER está equipado con un sistema de ajuste combinado del desplazamiento y la inclinación (sistema patentado) que te ofrece:

- Una facilidad, sencillez y rapidez de los ajustes: una sola acción para ajustar el desplazamiento y la inclinación.

- Una larga vida útil: todos los pernos se bloquean en rotación y están montados sobre aros de desgaste.

Ajustes hidráulicos

5 Para mayor comodidad, todos los ajustes del arado (desplazamiento, regulación vertical, profundidad de trabajo, presión NSH, rueda) pueden controlarse hidráulicamente desde la cabina. En condiciones heterogéneas, el operador puede ajustar los diferentes parámetros de su arado en tiempo real mientras continúa arando.

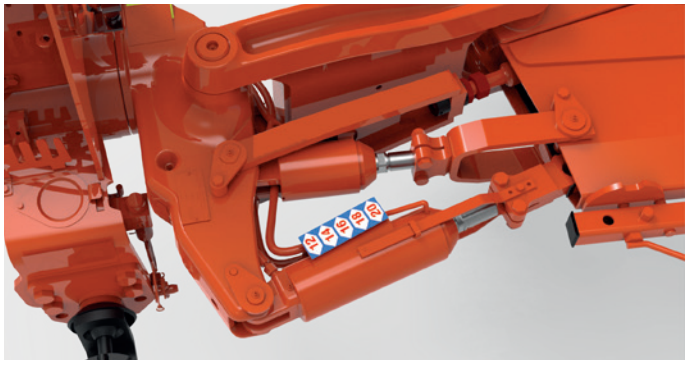

Cilindro de plegado para MULTI-MASTER

6 Una sola acción sobre la válvula hidráulica permite centrar el arado (menos voladizo), girarlo y volver a la posición de trabajo. Para una mayor productividad, lo recomendamos para todos los modelos a partir de 4 cuerpos.

SISTEMAS DE ANCHURA DE TRABAJO

La anchura de trabajo de los arados suspendidos MASTER 123, 153 y 183 puede ajustarse mecánicamente con el sistema MULTI o hidráulicamente con el sistema VARI. El dispositivo de seguridad del perno de tracción es una solución eficaz y económica.
El dispositivo de seguridad NSH proporciona más comodidad y adaptabilidad.
Optar por un arado MULTI-MASTER o VARI-MASTER, con seguridad T o NSH, depende de las condiciones de uso, del tipo de suelo y del nivel de comodidad deseado.

Anchura múltiple
En los modelos MULTI-MASTER puede ajustarse mecánicamente la anchura de trabajo cambiando los pernos en los soportes para orientar las vertederas.

- 16, 18 y 20 pulgadas en 102 cm (en función del modelo)

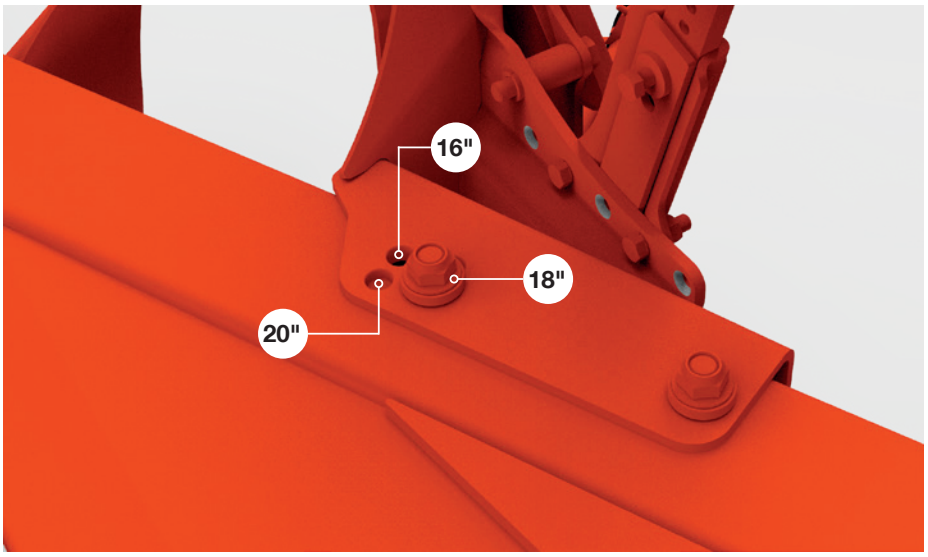

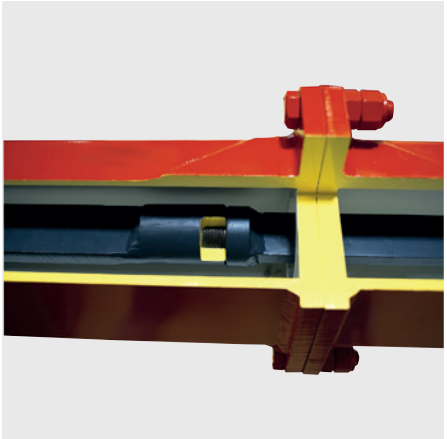

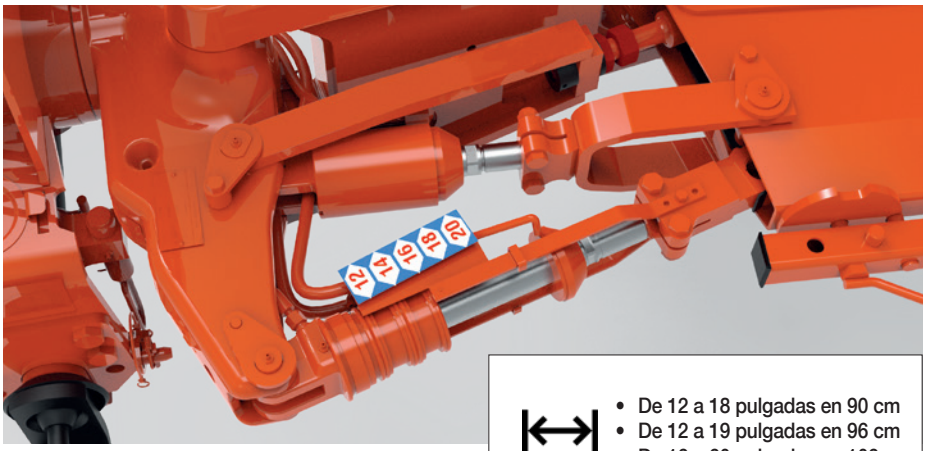

- De 12 a 18 pulgadas en 90 cm
- De 12 a 19 pulgadas en 96 cm
- De 12 a 20 pulgadas en 102 cm

VENTAJA KUHN

Mecanismo integrado

Un montaje protegido y sin mantenimiento
Todo el mecanismo de cambio de la anchura de trabajo está integrado en la estructura del chasis, con lo que queda protegido de manera óptima contra las agresiones exteriores.
Todos los puntos de giro están cromados, bloqueados de cara a rotaciones y montados sobre aros de desgaste: no se producen gripados y el mantenimiento necesario es muy reducido.

Anchura variable

VARI-MASTER: mediante un ajuste hidráulico continuo desde la cabina del conductor. Una sola acción sobre la válvula del tractor permite el volteo automático (plegado + giro + vuelta a la posición de trabajo).

Ventajas de la anchura variable

- Adaptarse a la tracción disponible: cambio de tractor, pendientes pronunciadas o falta de adherencia.
- Alternar el perfil del arado: primavera, verano e invierno.
- Hacer frente a grandes cantidades de residuos.
- Conseguir un buen acabado.
- Rodear los obstáculos y enderezar los surcos.

Polivalencia y adaptación completa para optimizar el rendimiento del trabajo.

MASTER 123 | 153 | 183

DISPOSITIVOS DE SEGURIDAD

Con el dispositivo de seguridad T o NSH, los modelos MASTER 123, 153 y 183 ofrecen productividad en el trabajo mientras se protegen eficazmente de las colisiones con obstáculos.

Ventajas del dispositivo de seguridad NSH

El diseño general de los dispositivos de seguridad Non-Stop permite obtener una respuesta rápida en caso de encontrarse con un obstáculo.

A medida que se levanta el cuerpo, aumenta la resistencia en la punta, lo que le aporta más energía para el retorno a tierra. La integración de todos los elementos aumenta el canal de flujo de salida de la tierra y los residuos.
Despejes excepcionales: más de 70 cm en vertical y 20 cm en lateral en cada lado. Los valores más elevados del mercado.
Ahorro de peso: en comparación con un sistema Non-Stop mecánico, este sistema es 25 kg más ligero por cada cuerpo.

Sistema VARIBAR: permite variar la presión desde el tractor, transmitiéndola a la punta de la reja: adaptación inmediata a las condiciones de trabajo.

Sistema MAXIBAR: rango de ajustes instantáneo (de 600 kg a 2500 kg) de los dispositivos de seguridad para trabajar en terrenos muy pesados

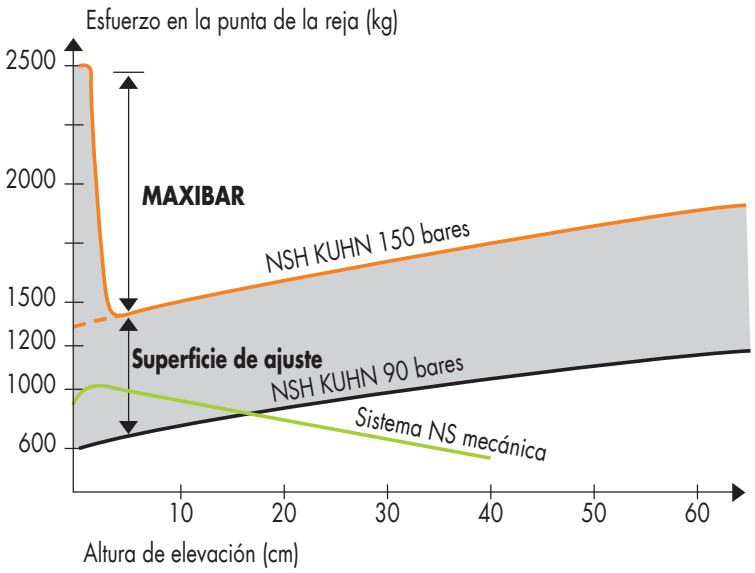

VENTAJA KUHN

La presión de activación se ajusta hidráulicamente en un momento para adaptarse a las condiciones de trabajo.

Sistema de seguridad por perno de tracción T

La ruptura limpia del perno de tracción debida a un esfuerzo en la punta de la reja de 3000 kg (MASTER 123) y 4000 kg (MASTER 153 y 183) evita que se active el sistema de seguridad con excesiva frecuencia.

- No se produce un efecto de corte transversal, puesto que el perno solo se fuerza durante la tracción.
- El soporte del perno no se deforma.
- El perno de Ø 16 mm no se atranca tras la ruptura, por lo que reemplazarlo es muy sencillo.
- Se mantiene la profundidad del arado a pesar de la activación del dispositivo de seguridad T.

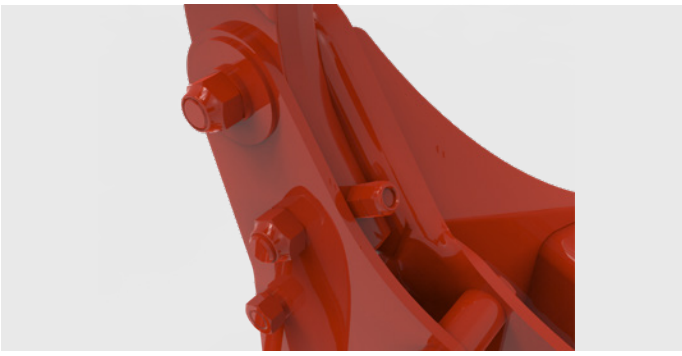

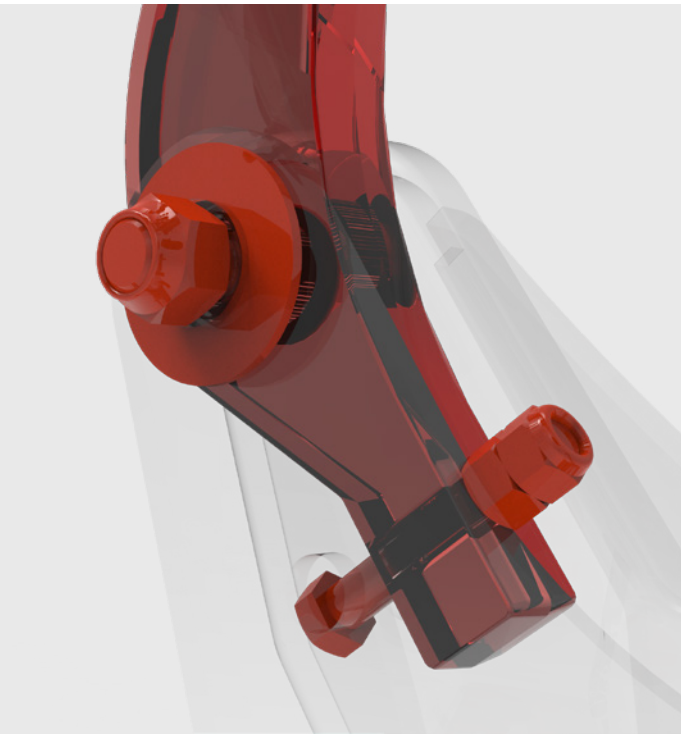

CUERPOS DE ARADO

Los casi 120 años de experiencia de KUHN en el mundo del arado le han permitido desarrollar una gama de cuerpos de arado adaptados a todas las necesidades de los agricultores. Fabricados con materiales nobles y robustos, los cuerpos de arado KUHN están diseñados para garantizar una penetración óptima en todas las condiciones del suelo con una vida útil máxima.

HELICOIDAL T

HELICOIDAL L

HELICOIDAL HC

HELICOIDAL HB PLÁSTICO

HELICO-CILÍNDRICO RM

HELICO CILÍNDRICO N

CILÍNDRICO C

		T	L	HC	HB plástico	RM	N	C	P	RB	V	VL	YL	RH
		Helicoidal largo	Helicoidal ancho	Helicoidal escandinavo	Helicoidal escandinavo	Helico-cilíndrico	Helico-cilíndrico	Cilíndrico corto	Cilíndrico largo	Cilíndrico ancho	Cilíndrico calado	Helicoidal ancho calado	Americano con cuchilla	Helicoidal largo
Características	Profundidad de trabajo	De 12 a 28 cm	De 18 a 35 cm	De 15 a 30 cm	De 15 a 30 cm	De 15 a 30 cm	De 15 à 30 cm	De 20 a 35 cm	De 20 a 35 cm	De 20 a 35 cm	De 20 a 30 cm	De 15 a 25 cm	De 12 a 25 cm	De 15 a 30 cm
	Dimensiones	430x490x1400	430x490x1220	390x400x1250	390x400x1250	380x400x1000	380x395x990	380x395x990	380x380x1095	460x470x1250	460x470x1250	460x470x1250	340x400x865	380x400x1000
	Tipo de talonera					Curvado (op.)								Curvado (de serie)
Condiciones de trabajo	Suelos ligeros (arenas)	++	+	+	+	o	+	o	o	o	o	+	++	+
	Suelos medios a pesados	++	++	++	++	+	++	+	+	+	++	+	+	++
	Suelos pesados	o	+	+	+	++	++	++	++	++	++	+	o	++
	Suelos ligeros y pegajosos	+	o	+	++	o	o	o	o	o	++	+	+	o
	Suelos pesados y pegajosos	o	+	++	++	o	o	+	++	++	++	+	o	o
	Presencia de piedras	++	++	++	x	++	++	++	++	++	o	o	++	++
Tipo de labor	Terreno en pendiente	++	++	+	+	+	+	o	o	o	o	+	o	+
	Desmenuzamiento	+	+	+	o	++	+	++	++	o	++	++	+	+
	Despeje del fondo del surco	++	++	+	+	++	o	o	o	+	o	++	o	++
	Baja necesidad de tracción	+	o	+	+	++	++	++	++	+	++	+	++	++
	Capacidad de volteo	++	++	++	++	+	+	+	+	++	+	++	+	++
Velocidad de trabajo (km/h)		6 - 10	6 - 10	6 - 8	6 - 8	6 - 8	6 - 8	4 - 6	4 - 6	6 - 8	4 - 6	6 - 10	6 - 8	6 - 8

No adaptado | Poco adaptado | Adaptado | Muy adaptado

CILÍNDRICO P

CILÍNDRICO ANCHO RB

CALADO V

CALADO VL

AMERICANO CON CUCHILLA YL

HELICOIDAL RH

Los esenciales KUHN

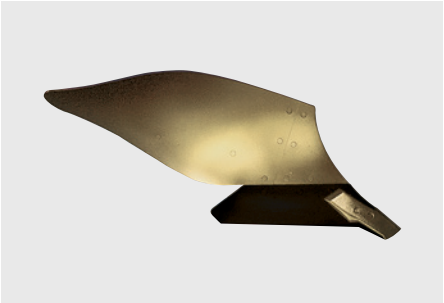

Helicoidal L
Cuerpo versátil para arado suspendido o arrastrado en función de la velocidad de trabajo. Gran espacio libre en el fondo del surco para el paso de neumáticos anchos.

Profundidad de trabajo de 18 a 35 cm.

Anchura de neumático recomendada: 710 mm

Helicoidal T
Arado de vertedera de poca a media profundidad. Adecuado para su uso con neumáticos anchos. Recomendado para el laboreo superficial.

Profundidad de trabajo de 12 a 28 cm.

Anchura de neumático recomendada: 710 mm

Helicoidal-cilíndrico N
Cuerpo de arado polivalente. Cilíndrico por delante y helicoidal por detrás, tiene muy poca resistencia.

Profundidad de trabajo 15 a 30 cm.

Anchura de neumático recomendada: 650 mm

Helicoidal HC
Arado de vertedera profundo, adecuado para suelos pegajosos y arado de tipo «competición». Disponible en plástico para suelos arcillosos, pegajosos y húmedos.

Profundidad de trabajo 15 a 30 cm.

Anchura de neumático recomendada: 650 mm

Cilíndrico P
Arado de primavera con superficie desmenuzada para la siembra inmediata. Posibilidad de alta velocidad.

Profundidad de trabajo 20 a 35 cm.

Anchura de neumático recomendada: 650 mm

Calado V
Compuesto por cuchillas intercambiables e independientes. Reduce la adherencia de los suelos pesados y húmedos.

Profundidad de trabajo 20 a 30 cm.

Anchura de neumático recomendada: 650 mm

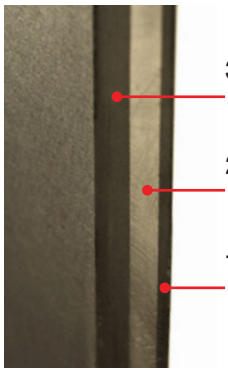

Aumenta la vida de tus vertederas en un 40 %.

Las vertederas TRIPLEX tienen capas desiguales con más grosor en la zona de trabajo y una capa más blanda en el centro para garantizar el mejor compromiso entre la resistencia al desgaste y la calidad de arado.

Su arado KUHN equipado con vertederas TRIPLEX le proporciona uno de los costes de desgaste por hectárea más bajos del mercado.

PUNTAS Y RASETAS

6 razones para escoger las piezas forjadas KUHN

1. **El tipo de acero:** ofrece la mejor relación entre la dureza (resistencia al desgaste) y la resiliencia (resistencia a los impactos).
2. **El tratamiento térmico:** evita las roturas y hace que las piezas sean más robustas.
3. **La facilidad de montaje:** el troquelado permite una fabricación homogénea y constante con tolerancias precisas y una durabilidad superior.
4. **El reparto del material:** el material se concentra en áreas donde se necesita para aumentar la vida útil de tus piezas.
5. **Un 20% más de vida útil en comparación con las piezas adaptables:** las piezas forjadas KUHN ofrecen una vida útil un 20% más larga que las piezas estándar.
6. **Una densa red de distribución:** disponibilidad óptima y plazos de entrega cortos. Tendrás la garantía de que tu tiempo de inactividad será mínimo y de que optimizarás tus costes de producción.

Punta MARATHON
Su perfil especial le confiere una mejor protección de las piezas y un perfil de desgaste uniforme que permite una penetración excelente.

Punta OLYMPIC
Se trata de una punta patentada con una calidad inigualable. Su perfil especial proporcionará una penetración y protección máximas de la talonera y del soporte de la reja.

Punta SUPER MARATHON
Su fabricación se realiza siguiendo un procedimiento patentado durante la adición del carburo. Las plaquitas de carburo colocadas debajo de la punta ofrecen una mayor resistencia al impacto.

El papel de la raseta

La función de la raseta es esencial, ya que corta la banda de tierra para enterrar el abono orgánico en el fondo del surco antes de que pase el cuerpo.

RASETA POLIVALENTE ZX

RASETA ESPECIAL PARA MAIZ ZRL

RASETA DE GRAN CAPACIDAD ZGC

		Raseta polivalente ZX	Raseta especial para maíz ZRL	Raseta de gran capacidad ZGC	Raseta helicoidal ZH	Raseta recta ZD	Deflector DF
Condiciones de trabajo	Residuos vivos enraizados triturados	+	+	+	++	++	o
	Residuos vivos enraizados no triturados	+	+	++	o	++	+
	Praderas	o	o	+	++	+	o
	Rastrojos y paja triturada	++	++	++	o	o	+
	Rastrojos y paja exportada	++	+	+	o	o	o
	Residuos voluminosos no triturados	o	++	+	o	o	++
Calidad del trabajo	Distribución de los residuos en todo el perfil del arado	+	+	+	o	+	++
	Soterramiento intermedio (residuos distribuidos en superficie)	++	++	++	+	++	++
	Soterramiento intermedio (sin residuos en superficie)	++	+	+	++	+	o
Velocidad de trabajo (km/h)		6 - 10	6 - 10	6 - 8	4 - 6	4 - 6	6 - 8

Poco adaptado | Adaptado | Muy adaptado

RASETA HELICOIDAL ZH

RASETA RECTA ZD

DEFLECTOR DF

Rasetas independientes con seguridad total

- Montaje en funda: excelente sujeción de la raseta, sin riesgo de deslizamiento ni de rotación en torno a la varilla.
- Las rasetas son totalmente independientes.
- Pasador antipérdida: no hay riesgo de pérdida durante el trabajo ni de caída al realizar los ajustes.
- Perno de seguridad que asegura una rotura limpia con un esfuerzo de 1800 kg en la punta de la reja.

Ajuste sencillo y preciso :

1 Longitudinal: 3 posiciones que permiten incorporar los residuos de la cosecha.

2 En altura: mediante orificios de ajuste.

3 Lateral: para adaptarse perfectamente a las cuchillas circulares.

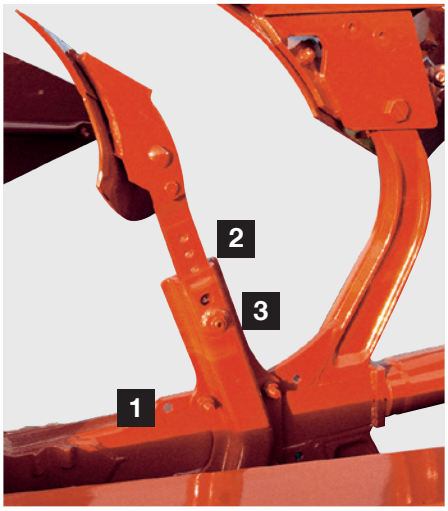

LAS RUEDAS

Las ruedas tienen varias funciones en el arado: control de la profundidad de trabajo, transporte o ambas. Por lo tanto, es necesario elegir la rueda adecuada para sus necesidades de arado. Hay muchas disposiciones posibles en el bastidor para permitir un posicionamiento óptimo en todas las condiciones de uso.

		Rueda de regulación Mecavis		Rueda con control de profundidad	Rueda con control de profundidad y amortiguador			Rueda combinada lateral		Rueda combinada trasera
Características	Dimensiones	500 x 160	600 x 210	600 x 210	600 x 210	690 x 320	760 x 370	690 x 320	780 x 345	690 x 320
	Perfil	hierro liso	rayado goma	rayado goma	rayado goma	agrícola goma		agrícola goma	mixto goma	agrícola goma
	Sistema de amortiguación	No		No	Hidráulico			Resortes		Hidráulico
	Versión hidráulica	No		No	Opcional			Opcional		No
Condiciones de trabajo	Facilidad de los ajustes	+	+	++	++	++	++	++	++	++
	Capacidad de carga	o	+	+	+	++	++	++	++	++
	Comodidad del volteo	o	o	o	++	++	++	+	+	++
Tamaño del arado aconsejado		2-3 cuerpos	2-4 cuerpos	3-4 cuerpos	3-4 cuerpos	4-5 cuerpos	a partir de 6 cuerpos	4-5 cuerpos	a partir de 5 cuerpos	4-5 cuerpos

No adaptado | Poco adaptado | Adaptado | Muy adaptado

Rueda Mecavis

- Disponible en versión de hierro (Ø 500 mm) o neumático revestido (Ø 600 mm).
- Ajuste sencillo y preciso de la profundidad mediante manivela con posibilidad de ajuste asimétrico.

Rueda pivotante

- Neumático con perfil de líneas de Ø 600 mm.
- Se caracteriza por la sencillez y precisión de sus ajustes.

Rueda pivotante con amortiguador

- Neumáticos con perfil de líneas de Ø 600 mm o con tacos de Ø 690 y 760 mm.
- El amortiguador permite inclinar la rueda hacia atrás al entrar en el surco y al almacenar.
- Es posible el ajuste hidráulico.

Rueda HD-Tronic

- Neumático con tacos de Ø 760 mm.
- Se entrega con el protector de la rueda.
- Ajustable desde el asiento del conductor con lectura por caja electrónica KTS 201 (HD-Tronic).

Las ruedas combinadas laterales

- **Rueda combinada trasera:** neumático con tacos de Ø 690 mm. Permite el paso del transporte al trabajo en dos operaciones, con suspensión estándar para el transporte.
- **Rueda combinada lateral:** rueda Ø 780x345 mm o Ø 690x320 mm. Una sola rueda para trabajar y transportar.

Ruedas de transporte

- **Rueda de transporte con suspensión:** Puede transportar su arado de forma segura con una rueda de transporte equipada con una suspensión, montada en la parte trasera, que protege el bastidor y el tractor. Un solo movimiento tirando de la manivela hace girar la rueda a la posición de transporte.

EQUIPAMIENTO ADICIONAL

Los arados MASTER 123, 153 y 183 pueden incorporar diferentes equipamientos para mejorar el rendimiento de la labranza. Estos equipamientos marcarán la diferencia y te permitirán mejorar tu comodidad, tu calidad de trabajo y tu rentabilidad.

Cuchillas circulares
La cuchilla circular permite obtener una pared limpia para una mayor comodidad durante el paso del tractor a continuación.

Brazo para apero combinado
Disponible en toda la gama MASTER, el brazo ofrece la posibilidad de utilizar un rodillo compactador arrastrado gracias a un sencillo sistema de enganche y desenganche hidráulico.

Los puntos de engrase y las mangueras hidráulicas están integrados en la estructura del enganche para una óptima protección contra los impactos. El brazo se pliega fácilmente para un transporte seguro.

Selectores hidráulicos KTH 12 y KTS 10
El selector KTH 12 permite gestionar dos funciones hidráulicas con una sola válvula hidráulica de doble efecto.
Con el selector KTS 10 se controlan de 3 a 10 funciones hidráulicas con una sola válvula hidráulica de doble efecto. KTS 10 gestiona las funciones en el siguiente orden: anchura variable, desplazamiento hidráulico, rueda de control hidráulica, regulación vertical hidráulica y VARIBAR.

Rueda HD-Tronic y KTS 201
- Esta unidad se entrega de serie con la rueda HD-Tronic e indica la profundidad de arado en la cabina. Ya no es necesario darse la vuelta para ver la rueda y averiguar la profundidad de trabajo.
- Fácil identificación de la profundidad nominal de trabajo.
- Retroiluminación de la pantalla para una excelente visibilidad nocturna.
- Viene de serie con un protector para la rueda amortiguadora con control de profundidad.

Características

	MASTER 123											
	MULTI-MASTER 123						VARI-MASTER 123					
Composición Chasis E: extensible	3E	4 (3+1)	4E	5 (4+1)	5E	6 (5E+1)	3 E	4 (3+1)	4E	5 (4+1)	5E	6 (5E+1)
Potencia máxima tractor autorizada (kW/CV)	77/105	103/140		129/175		155/210	77/105	103/140		129/175		155/210
Seguridad T												
Peso* (Kg)	940	1160	1270	1490	1585	1830	1020	1260	1355	1590	1730	1970
Anchura de corte (Pulgadas/cm)	14” - 16” y 18” 35 - 40 y 45 cm						12» a 18» (90) 30 a 45 cm ó 12» a 20» (102) 30 a 50 cm				12” a 18” 30 a 45 cm	
Despeje												
Bajo chasis	75 opción 80 (102)				75		75 opción 80 (102)				75	
Entre cuerpos	90 ó 102				90		90 ó 102				90	
Seguridad NSH												
Peso* (kg)	1165	1420	1525	1785	-		1250	1500	1630	1880	-	
Anchura de corte (Pulgadas/cm)	14” - 16” y 18” 35 - 40 y 45 cm				-		12” a 18” (90) 30 a 45 cm ó 12” a 20” (102) 30 a 50 cm				-	
Despeje												
Bajo chasis	75				-		75				-	
Entre cuerpos	90 ó 102				-		90 ó 102				-	

(1) Información indicada y variable según el equipo y el país de entrega

KUHN PARTS

Piezas diseñadas para desafiar al tiempo
Nuestras fundiciones y nuestra forja, así como un sistema de producción ultramoderno, nos permiten producir piezas de recambio que desafían al tiempo. Nuestros clientes pueden contar con nuestros conocimientos y experiencia, así como con nuestros recambios originales. Gracias a nuestros almacenes de KUHN PARTS, los agricultores pueden beneficiarse de nuestra asistencia al cliente y nuestros servicios logísticos, que garantizan soluciones de reparación rápidas y fiables en colaboración con su concesionario oficial de KUHN más cercano.

MASTER 153								MASTER 183								
MULTI-MASTER 153				VARI-MASTER 153				MULTI-MASTER 183			MULTI-MASTER 183 OL			VARI-MASTER 183		
4E	5 (4+1)	5E	6 (5E+1)	4E	5 (4+1)	5E	6 (5E+1)	5E	6 (5E+1)	7 (5E+1 +1)	5E	6 (5E+1)	7 (5E+1 +1)	5E	6 (5E+1)	7 (5E+1 +1)
2/180	166/225		198/270	132/180	166/225		198/270	202/275	243/330	283/385	202/275	243/330	283/385	202/275	243/330	283/385
1460	1710	1735	1985	1540	1815	1835	2070	2073	2341	2609	2273	2541	2809	2090	2355	2620
14” - 16” y 18” 35 - 40 y 45 cm				12” a 20” 30 a 50 cm		12” a 19” 30 a 48 cm		14” - 16” - 18” y 20” 30 - 40 - 45 y 50 cm			14” - 16” - 18” y 20” 30 - 40 - 45 y 50 cm			12” a 19” 30 a 48 cm		
80				80				80			80			80		
102		96		102		96		96			96			96		
1635	1925	2005	2295	1665	1945	1975	2250	2230	2510	-	2430	2710	-	2285	2560	2840
14” - 16” y 18” 35 - 40 y 45 cm				12” a 20” 30 a 50 cm		12” a 19” 30 a 48 cm		14” - 16” - 18” y 20” - 30 - 40 - 45 y 50 cm		-	14” - 16” - 18” y 20” -30 - 40 - 45 y 50 cm		-	12” a 19” 30 a 48 cm		
80				80				80		-	80		-	80		
102		96		102		96		96		-	96		-	96		

SERVICIOS DE KUHN*

KUHN sos order - Recibe tupieza de recambio los 7 días de la semana, las 24 horas del día
KUHN protect + - ¡La elección de los profesionales!
KUHN i tech - ¡Para reparaciones cada vez más rápidas!
KUHN finance - ¡Invierte de manera racional!

* Algunos servicios no están disponibles en todos los países.

MyKUHN

LA CLAVE DEL ÉXITO

MyKUHN es tu espacio online para clientes. Regístrate ahora y descubre cómo los servicios exclusivos que ofrece MyKUHN te facilitarán la gestión de tu flota de máquinas y terminales KUHN y te ayudarán a maximizar su rendimiento. En cuanto te identifiques, en el ordenador, el smartphone o la tablet, tendrás acceso a los catálogos de piezas, la documentación técnica y numerosos servicios conectados.

Descubre las gamas de arados KUHN

1. Arado suspendido MASTER 103 - 2. Arado suspendido MASTER 113 - 3. Arado suspendido MASTER 123 - 4. Arado suspendido MASTER 153 - 5. Arado suspendido MASTER L - 6. Arado suspendido MASTER 183

KUHN-HUARD SAS - Zone Horizon - 2, Rue de Québec - F-44110 CHATEAUBRIANT - France

Para encontrar su concesionario KUHN más cercano, consulte nuestra página web: www.kuhn.com

La información dada en este documento es sólo con fines informativos y no es contractual. Nuestras máquinas cumplen con las regulaciones vigentes en el país que se entregan. En nuestros folletos y para una mejor ilustración de ciertos detalles, algunos dispositivos de seguridad pueden no estar en su posición de funcionamiento. Cuando las máquinas están en movimiento, los dispositivos deben estar en su posición, de acuerdo a los requisitos indicados en los manuales del operador y en las instrucciones de montaje. Respete el peso total autorizado en carga del tractor, su capacidad de levantamiento y la carga máxima autorizada por eje y neumáticos. La carga sobre el eje delantero del tractor debe cumplir siempre con la normativa del país de la entrega (en Europa, debe ser siempre al menos el 20% del peso neto del tractor). Nos reservamos el derecho de modificar sin previo aviso nuestros modelos, sus equipos y sus accesorios. Las máquinas y los equipamientos de este documento pueden estar protegidos por al menos una patente y / o modelo registrado. Las marcas citadas en este documento pueden estar registradas en uno o varios países.

Por respeto al medio ambiente, este documento se ha imprimido en papel sin cloro.
Impreso en Francia -950082 ES - 04.22 - Copyright 2022 KUHN